171506169/0 07/2017

SHT 500
SHT 600

IT **Tagliasiepi elettrico -** MANUALE DI ISTRUZIONI

ATTENZIONE: prima di usare la macchina, leggere attentamente il presente libretto.

BG **Електрическа машина за рязане на жив плет**
УПЪТВАНЕ ЗА УПОТРЕБА

ВНИМАНИЕ: преди да използвате машината прочетете внимателно настоящата книжка.

CS **Elektrické nůžky na živé ploty -** NÁVOD K POUŽITÍ

UPOZORNĚNÍ: před použitím stroje si pozorně přečtěte tento návod k použití.

DA **Elektrisk Hækkeklipper -** BRUGSANVISNING

ADVARSEL: læs instruktionsbogen omhyggeligt igennem, før du tager denne maskine i brug.

DE **Elektrische Heckenschere -** GEBRAUCHSANWEISUNG

ACHTUNG: vor inbetriebnahme des geräts die gebrauchsanleitung aufmerksam lesen.

EL **Ηλεκτρικό κλαδευτήρι θάμνων -** ΟΔΗΓΙΕΣ ΧΡΗΣΠΣ

ΠΡΟΣΟΧΗ: πριν χρησιμοποιησετε το μηχανημα, διαβαστε προσεκτικα το παρον εγχειριδιο.

EN **Lawn hedge trimmer -** OPERATOR'S MANUAL

WARNING: read thoroughly the instruction booklet before using the machine.

ES **Cortasetos eléctrico -** MANUAL DE INSTRUCCIONES

ATENCIÓN: antes de utilizar la máquina, leer atentamente el presente manual.

ET **Elektriline hekilõikur -** KASUTUSJUHEND

TÄHELEPANU: enne masina kasutamist lugeda tähelepanelikult antud kasutusjuhendit.

FI **Sähköinen pensasaitaleikkuri -** KÄYTTÖOHJEET

VAROITUS: lue käyttöopas huolellisesti ennen koneen käyttöä.

FR **Taille-haie électrique -** MANUEL D'UTILISATION

ATTENTION: lire attentivement le manuel avant d'utiliser cette machine.

HR **Električni rezač živice -** PRIRUČNIK ZA UPORABU

POZOR: prije uporabe stroja, pažljivo pročitajte ovaj priručnik.

HU **Elektromos sövénynyíró -** HASZNÁLATI UTASÍTÁS

FIGYELEM! a gép használata előtt olvassa el figyelmesen a jelen kézikönyvet.

LT **Elektrinė krūmapjovė -** NAUDOJIMO INSTRUKCIJOS

DĖMESIO: prieš naudojant įrenginį, atidžiai perskaityti šį naudotojo vadovą.

LV **Elektriskās dzīvžoga šķēres -** LIETOŠANAS INSTRUKCIJA

UZMANĪBU: pirms aparāta lietošanai rūpīgi izlasiet doto instrukciju.

MK **Електричен поткаструвач за жива ограда**
УПАТСТВА ЗА УПОТРЕБА

ВНИМАНИЕ: прочитајте го внимателно ова упатство пред да ја користите машината.

NL **Elektrische heggenschaar -** GEBRUIKERSHANDLEIDING

LET OP: vooraleer de machine te gebruiken, dient men deze handleiding aandachtig te lezen.

NO **Elektrisk hekklipper -** INSTRUKSJONSBOK

ADVARSEL: les denne bruksanvisningen nøye før du bruker maskinen.

PL **Elektryczna kosiarka do żywopłotów -** INSTRUKCJE OBSŁUGI

OSTRZEŻENIE: przed użyciem maszyny, należy uważnie przeczytać niniejszą instrukcję.

PT **Corta-sebes eléctrico -** MANUAL DE INSTRUÇÕES

ATENÇÃO: antes de usar a máquina, leia atentamente o presente manual.

RO **Maşină electrică de tăiat tufişuri -** MANUAL DE INSTRUCȚIUNI

ATENȚIE: înainte de a utiliza maşina, citiți cu atenție manualul de față.

RU **Электрические шпалерные ножницы**
РУКОВОДСТВО ПО ЭКСПЛУАТАЦИИ - **ВНИМАНИЕ: прежде чем пользоваться оборудованием, внимательно прочтите это руководство по эксплуатации.**

SL **Električne škarje za živo mejo -** PRIROČNIK ZA UPORABO

POZOR: preden uporabite stroj, pazljivo preberite priročnik z navodili..

SV **Elektrisk häcksax -** BRUKSANVISNING

VARNING: läs igenom hela detta häfte innan du använder maskinen.

TR **Elektrikli çit budama makinesi -** KULLANIM KILAVUZU

DİKKAT: makıneyı kullanmadan önce talımatlar ıçeren kilavuzu dıkkatle okuyun.

ITALIANO - **Istruzioni Originali** ..... IT
БЪЛГАРСКИ - Инструкция за експлоатация (Istruzioni Originali) ..... BG
ČESKY - Překlad původního návodu k používání (Istruzioni Originali) ..... CS
DANSK - Oversættelse af den originale brugsanvisning (Istruzioni Originali) ... DA
DEUTSCH - Übersetzung der Originalbetriebsanleitung (Istruzioni Originali) .. DE
ΕΛΛΗΝΙΚΑ - Μετάφραση του πρωτοτύπου των οδηγιών χρήσης (Istruzioni Originali) .... EL
ENGLISH - Translation of the original instructions (Istruzioni Originali) ..... EN
ESPAGNOL - Traducción del Manual Original (Istruzioni Originali) ..... ES
EESTI - Algupärase kasutusjuhendi tõlge (Istruzioni Originali) ..... ET
SUOMI - Alkuperäisten ohjeiden käännös (Istruzioni Originali) ..... FI
FRANÇAIS - Traduction de la notice originale (Istruzioni Originali) ..... FR
HRVATSKI - Prijevod originalnih uputa (Istruzioni Originali) ..... HR
MAGYAR - Eredeti használati utasítás fordítása (Istruzioni Originali) ..... HU
LIETUVIŠKAI - Originalių instrukcijų vertimas (Istruzioni Originali) ..... LT
LATVIEŠU - Instrukciju tulkojums no oriģinālvalodas (Istruzioni Originali) LV
МАКЕДОНСКИ - Превод на оригиналните упатства (Istruzioni Originali) .. MK
NEDERLANDS - Vertaling van de oorspronkelijke gebruiksaanwijzing (Istruzioni Originali) NL
NORSK - Oversettelse av orginal bruksanvisning (Istruzioni Originali) ..... NO
POLSKI - Tłumaczenie instrukcji oryginalnej (Istruzioni Originali) ..... PL
PORTUGUÊS - Tradução do manual original (Istruzioni Originali) ..... PT
ROMÂN - Traducerea manualului fabricantului (Istruzioni Originali) ..... RO
РУССКИЙ - Перевод оригинальных инструкций (Istruzioni Originali) ..... RU
SLOVENŠČINA - Prevod izvirnih navodil (Istruzioni Originali) ..... SL
SVENSKA - Översättning av bruksanvisning i original (Istruzioni Originali) .... SV
TÜRKÇE - Orijinal Talimatların Tercümesi (Istruzioni Originali) ..... TR

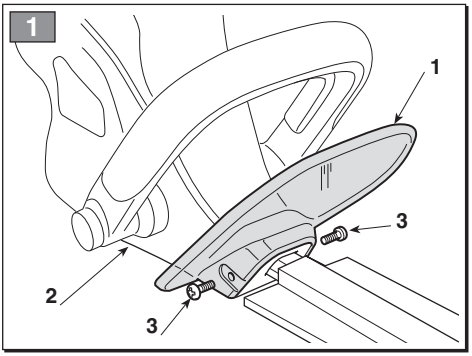
1
1
3
2
3

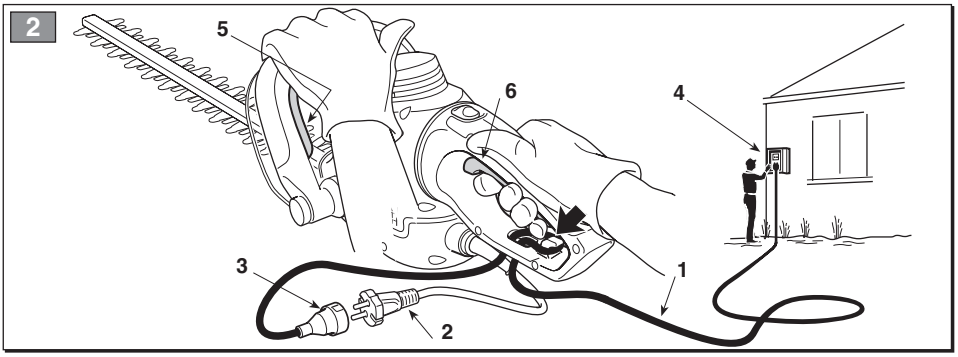
2
5
6
4
3
1
2

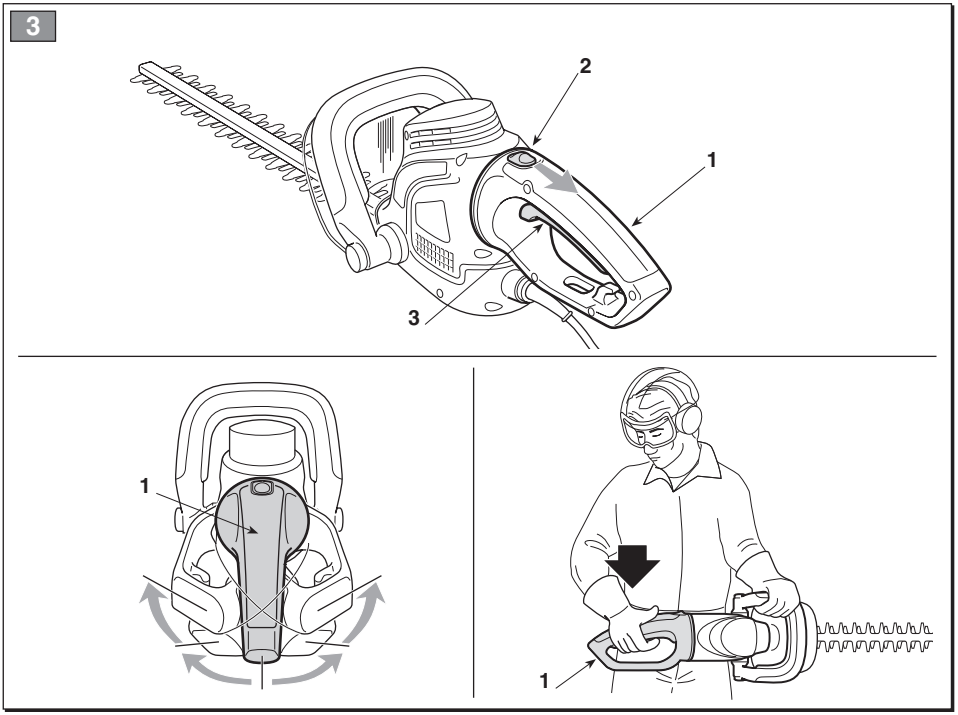
3
2
1
3
1
1

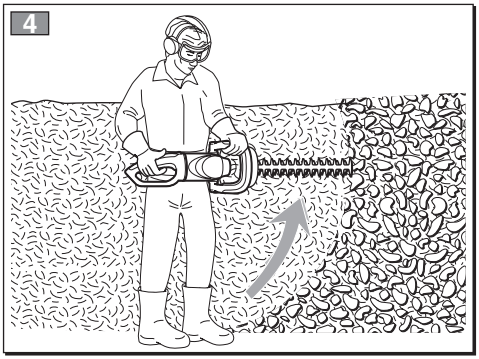
4

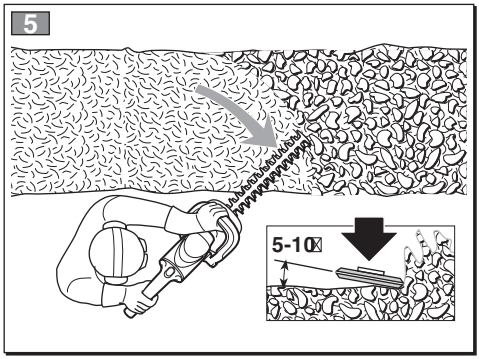
5
5-10

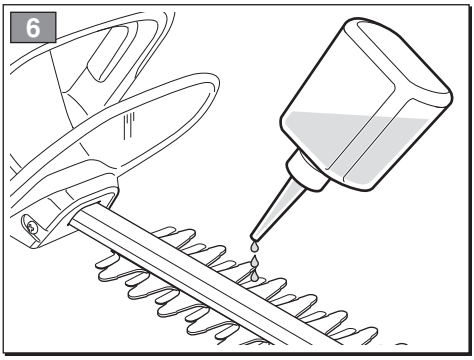
6

Kære kunde!

Vi takker Dem for valget af vores produkt, og vi håber, at brugen af denne nye maskine - kantklipperen - giver Dem gode resultater og lever op til Deres forventninger. Denne manual er udformet således, at De kan blive fortrolig med maskinen og anvende den på en sikker og effektiv måde. Glem ikke, at manualen er en del af maskinen. Opbevar den, således at der nemt kan indhentes oplysninger heri. Såfremt maskinen videresælges eller udlånes, skal manualen udleveres til den nye ejer.

Denne nye maskine er designet og konstrueret i overensstemmelse med de gældende normer og er derfor pålidelig og driftsikker, såfremt den anvendes under overholdelse af anvisningerne i denne manual (”tilladt brug”). Al anden brug eller manglende overholdelse af sikkerhedsforskrifterne vedrørende brug, vedligeholdelse og reparation betragtes som “ukorrekt brug” og medfører bortfald af garantien. Endvidere bortfalder fabrikantens ansvar; operatøren er således ansvarlig for udgifterne som følge af skader eller kvæstelser på sig selv eller andre personer.

Til dette elektriske værktøj giver vi (uafhængigt af sælgerens forpligtelser i forhold til forbrugeren) følgende garanti.
Garantiperioden er på 24 måneder og starter på købstidspunktet, som skal bevises ved forevisning af kassebonen. Hvis apparatet anvendes til forretningsformål, eller hvis det udlejes, reduceres denne periode til 12 måneder. Garantien omfatter ikke: Dele, der udsættes for slid, skader som følge af anvendelse af uegnede tilbehør, udskiftning af dele med andre, der ikke er originale, anvendelse af overdreven kraft, slag og brud, såvel som bevidst overbelastning af motoren. Udskiftninger under garantien omfatter udelukkende de defekte dele, og ikke hele apparatet. Reparationer under garantien må kun udføres hos autoriserede værksteder eller fabrikantens kundeservice. Garantien ophører i det øjeblik, der foretages et uautoriseret indgreb.
Betaling af alle forsendelsesomkostninger og andre efterfølgende udgifter tilkommer kunden.

Der kan være mindre forskelle mellem oplysningerne i denne manual og Deres maskine, idet vi konstant forbedrer vores produkter. Oplysningerne i denne manual kan ændres uden forudgående meddelelse herom og uden, at fabrikanten har pligt til at bekendtgøre opdateringerne. De karakteristika, der er væsentlige for sikkerhed og funktion, forbliver dog uændret. I tvivlstilfælde bedes De rette henvendelse til Deres forhandler. God arbejdslyst!

INDHOLDSFORTEGNELSE

1. Identifikation af hovedkomponenter 2
2. Symboler 3
3. Sikkerhedsanvisninger 4
4. Samling af maskinen 6
5. Forberedelse til arbejdet 6
6. Start - Standsning af motoren 7
7. Anvendelse af maskinen 7
8. Vedligeholdelse og opbevaring 9
9. Tilbehør 10

1. IDENTIFIKATION AF HOVEDKOMPONENTERNE

VIGTIGSTE KOMPONENTER

1. Motor
2. Skær (klinge)
3. Forreste beskyttelse
4. Forreste håndtag
5. Bagerste håndtag
6. Betjening til frigørelse af bagerste håndtag
7. Beskyttelse for klinge
8. Identifikationsskilt
9. Forsyningskabel
10. Forlængerledning (medfølger ikke)

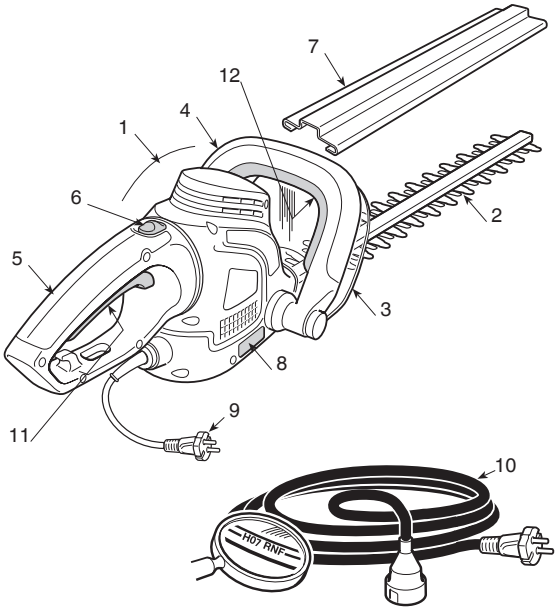

FUNKTIONSBETJENINGER

11. Afbryderknap
12. Sikkerhedsafbryder

IDENTIFIKATIONSSKILT

7.1) Overensstemmelsesmerke EF
7.2) Fabrikantens navn og adresse
7.3) Lydeffektniveau
7.4) Type af maskine
7.5) Serienummer
7.6) Konstruktionsår
7.7) Forsyningsspænding og -frekvens
7.8) Motorens effekt
7.9) Dobbelt isolering
7.10) Varenummer

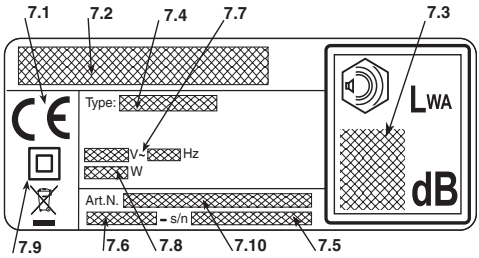

Eksemplet på overensstemmelseserklæringen findes på de sidste sider i denne manual.

Elværktøj må ikke bortskaffes som almindeligt affald! I henhold til det europæiske direktiv 2012/19/EU om bortskaffelse af elektriske og elektroniske produkter og gældende national lovgivning skal brugt elværktøj indsamles separat og returneres til miljøgodkendt genindvinding. Hvis elektriske apparater bortskaffes på en losseplads eller i terræn, kan skadelige stoffer sive ned til grundvandet, således at de trænger ind i fødekæden og skader Deres sundhed og velvære. Yderligere oplysninger angående bortskaffelse af dette produkt kan fås hos Deres lokale instans for bortskaffelse af husholdningsaffald eller hos Deres forhandler.

Maksimale værdier for støj og vibrationer [1]

		Model	
		SHT 500	**SHT 600**
Lydtryk	dB(A)	84	86
– Usikkerhed ved målingen	dB(A)	3	3
Målt lydeffektniveau	dB(A)	92	94,9
– Usikkerhed ved målingen	dB(A)	3	3
Garanteret lydeffekt	dB(A)	98	98
Vibrationsniveau	m/s^2	2,85	2,99
– Usikkerhed ved målingen	m/s^2	1,5	1,5

[1]

Forskrift:
Det oplyste vibrationsniveau er blevet målt med standardudstyr og kan anvendes både til sammenligning med andre elektriske apparater og til det midlertidige skøn af belastningen ved vibrationer.

ADVARSEL!
Vibrationsniveauet kan ændre sig afhængigt af brugen af maskinen og dens udstyr, og niveauet kan være højere end det oplyste.
Det er nødvendigt at fastlægge sikkerhedsforanstaltningerne til beskyttelse af brugeren. De skal være baseret på et skøn af belastningen som følge af vibrationerne ved den konkrete brug. I denne forbindelse er det nødvendigt at tage højde for alle funktionscyklussens faser; eksempelvis slukning eller funktion uden produkt.

TEKNISKE DATA

		Model	
		SHT 500 - H 500 E	**SHT 600**
Forsyningsspænding	V~	230-240	230-240
Forsyningsfrekvens	Hz	50	50
Motorens effekt	W	500	600
Klippelængde	cm	45	55
Klippebevægelse	min^{-1}	1700	1700
Vægt	Kg	3,1	3,3

2. SYMBOLER

1) Brugeren af denne maskinen, når denne anvendes under normale betingelser hver dag og kontinuerligt, kan udsættes for et støjniveau på 85 dB (A) eller mere. Anvend sikkerhedsbriller og høreværn.

2) Advarsel! Fare. Hvis denne maskine anvendes ukorrekt, kan den være farlig for brugeren og andre.

3) Læs brugsanvisningen, før maskinen tages i brug.

4) Tag stikket ud af stikkontakten, inden vedligeholdelsen udføres, eller hvis kablet er beskadiget.

5) Må ikke udsættes for regn (eller fugtighed).

3. SIKKERHEDSANVISNINGER

HVORDAN MANUALEN LÆSES

Manualen indeholder visse afsnit med oplysninger af særlig vigtighed. Afsnittene er angivet på forskellige måder og har følgende betydning:

BEMÆRK
eller

VIGTIGT *Indeholder detaljer eller yderligere uddybning af forudgående angivelser for at undgå beskadigelse af maskine eller kvæstelse af personer.*

ADVARSEL! ***Risiko for kvæstelser ved manglende overholdelse af forskriften.***

FARE! ***Risiko for alvorlige kvæstelser eller dødsfald ved manglende overholdelse af forskriften.***

GENERELLE SIKKERHEDSANVISNINGER VED BRUG AF ELEKTRISK VÆRKTØJ

ADVARSEL! ***Læs sikkerhedsanvisningerne og brugsanvisningen helt igennem. Manglende overholdelse af sikkerheds- og/eller brugsanvisningerne kan være årsag til elektrisk stød, brand og/eller alvorlig personskade.***

Opbevar sikkerheds- og brugsanvisningerne i deres helhed for at kunne bruge dem i fremtiden. Udtrykket "elektrisk værktøj", som omtales i anvisningerne, henviser til Deres apparat med el-forsyning fra lysnettet.

1) Sikkerhed i arbejdsområdet

a) **Hold arbejdsområdet rent.** Et snavset og/eller rodet område forøger muligheden for ulykker.
b) **Det elektriske værktøj må ikke anvendes i eksplosionsfarlige miljøer, i nærvær af brandfarlige væsker, gas eller pulver.** Elektrisk værktøj producerer gnister, som kan antænde pulver eller damp.
c) **Når et elektrisk værktøj tages i brug, skal børn og andre personer i nærheden holdes på afstand.** Distraktion kan medføre, at herredømmet mistes.

2) Elektrisk sikkerhed

a) **Det elektriske værktøjs stik skal være kompatibelt med stikkontakten. Der må ikke foretages modifikationer ved stikket. Der må ikke anvendes adaptere sammen med elektrisk værktøj udstryret med jordforbindelse.** Et stik, der ikke er modificeret, og som er egnet til stikkontakten, mindsker risiko for elektrisk stød.
b) **Undgå kontakt mellem kroppen og overflader forbundet med stel eller jord, såsom rør, radiatorer, komfurer og køleskab.** Risikoen for elektrisk stød forøges, når kroppen er stel- eller jordforbundet.
c) **Elektrisk værktøj må ikke udsættes for regn eller våde miljøer.** Vand, der trænger ind i et elektrisk værktøj, forøger risiko for elektrisk stød.
d) **Kablet må ikke anvendes til uegnede formål. Kablet må ikke bruges til at transportere værktøjet eller trække i dette, og heller ikke for at hive stikket ud af kontakten. Hold kablet i passende afstand fra varme, olie, skarpe hjørner eller bevægelige dele.** Et kabel, der er beskadiget eller sidder i klemme, forøger risiko for elektrisk stød.
e) **Når det elektriske værktøj anvendes udendørs, skal en eventuel forlængerledning være egnet til udendørsbrug.** Anvendelse af en forlængerledning til udendørsbrug mindsker risiko for elektrisk stød.
f) **Hvis det ikke er muligt at undvære brug af et elektrisk værktøj i et fugtigt område, anvend da en stikkontakt beskyttet med en fejlstrømsafbryder (RCD-Residual Current Device).** Anvendelse af fejlstrømsafbryder mindsker risiko for elektrisk stød.

3) Personlig sikkerhed

a) **Være varsom, tjek, hvad De gør, og anvend sund fornuft, når De bruger et elektrisk værktøj. Anvend ikke det elektriske værktøj, når De er træt eller under påvirkning af alkohol, euforiserende stoffer eller medicin.** En kortvarig distraktion under anvendelse af et elektrisk værktøj kan medføre alvorlig personskade.
b) **Anvend beskyttelsestøj. Bær altid beskyttelsesbriller.** Anvendelse af beskyttelsesudstyr, såsom beskyttelsesmasker, slidsikre sko, beskyttelseshjelm eller høreværn, reducerer muligheden for personskade.
c) **Undgå utilsigtet start. Kontrollér, at afbryderen er i positionen "OFF", inden De sætter stikket i stikkontakten, eller inden De tager fat i og/eller transporterer det elektriske værktøj.** At transportere et elektrisk værktøj med en finger, der sidder på afbryderen, eller at forbinde et elektrisk værktøj til lysnettet med afbryderen i positionen "ON", forøger muligheden for ulykker.
d) **Fjern alle nøgler og/eller justeringsværktøj, inden De tænder for det elektriske værktøj.** En nøgle eller andet værktøj, der forbliver i kontakt med en roterende del, kan medføre personskade.
e) **Sørg for ikke at miste balancen. Hold altid passende balance og fodfæste.** Dette sikrer et bedre herredømme over det elektriske værktøj i uventede situationer.
f) **Tag egnet tøj på. Bær ikke blafrende tøj eller juveler. Hold hår, tøj og handsker i passende afstand fra de bevægelige dele.** Løstsiddende tøj, juveler eller langt hår kan fanges i de bevægelige dele.
g) **Kontrollér, at eventuelt udstyr, som skal sluttes til systemer til fjernelse og opsamling af støv, er tilsluttet og benyttes korrekt.** Brug af dette udstyr kan begrænse de risici, som er forbundet med støvet.

4) Brug og beskyttelse af det elektriske værktøj

a) **Det elektriske værktøj må ikke overbelastes. Anvend et elektrisk værktøj, der er egnet til arbejdet.** Et egnet elektrisk værktøj udfører sit arbejde bedst og under størst sikkerhed ved den hastighed, det er konstrueret til.
b) **Anvend ikke det elektriske værktøj, hvis afbryderen ikke er i stand til at sætte det i gang og standse det normalt.** Et elektrisk værktøj, som ikke kan betjenes ved hjælp af en afbryder, er farligt og skal repareres.
c) **Tag stikket ud af kontakten, inden der udføres en**

hvilken som helst justering eller udskiftning af tilbehør, eller inden det elektriske værktøj stilles på plads. Disse sikkerhedsforanstaltninger reducerer risiko for utilsigtet start af det elektriske værktøj.

d) **Stil alle de anvendte elektriske værktøjer således, at de er utilgængelige for børn, og tillad ikke, at det elektriske værktøj betjenes af personer, som ikke er fortrolige med værktøjet og denne brugsanvisning.** Elektriske værktøjer er farlige, når de kommer i hænderne på uerfarne brugere.

e) **Sørg for en egnet vedligeholdelse af elektriske værktøjer. Kontrollér, at de bævegelige dele er korrekt placeret og frie i deres bevægelser. Kontrollér i øvrigt, at der ikke er revner i delene og/eller enhver anden tilstand, som kan påvirke det elektriske værktøjs fuktion. Er der skader ved det elektriske værktøj, skal det repareres, før det anvendes.** Mange ulykker skyldes utilstrækkelig vedligeholdelse.

f) **Hold de skærende dele skarpe og rene.** En god vedligeholdelse af de skærende dele, hvor knivene holdes skarpe, gør knivene mindre tilbøjelige til at sætte sig fast og gør dem nemmere at styre.

g) **Det elektriske værktøj og det pågældende tilbehør skal anvendes i henhold til de leverede anvisninger under hensyntagen til arbejdsbetingelserne og den type arbejde, der skal udføres.** Anvendelse af et elektrisk værktøj til operationer, det ikke er beregnet til, kan medføre risikosituationer.

5) Servicering

a) **Det elektriske værktøj skal udelukkende repareres af kvalificeret personale, under anvendelse af originale reservedele.** Dette gør det muligt at opretholde det elektriske værktøjs sikkerhed.

ELEKTRISK HÆKKEKLIPPER SIKKERHEDSANVISNINGER

⚠ ADVARSEL! ***Under anvendelse af maskinen skal sikkerhedsanvisningerne overholdes. Inden maskinen sættes i gang, skal anvisningerne vedrørende egen og andre personers sikkerhed læses omhyggeligt. Anvisningerne skal opbevares og holdes i god stand til senere anvendelse.***

– **Hold samtlige kropsdele væk fra skærekniven. Fjern ikke det afklippede materiale og hold ikke fast i materiale, der skal klippes, mens kniven kører. Forvis Dem om, at afbryderen er i "stop"-stilling, når der skal fjernes afklippet materiale.** En kortvarig distraktion under anvendelse af hækkeklipperen kan medføre alvorlig personskade.
– **Når hækkeklipperen transporteres, skal den holdes i håndtaget, mens kniven er standset. Skæreindretningens beskyttelse skal altid være monteret både under transporten, og når maskinen efterlades uden opsyn.** En passende håndtering af hækkeklipperen reducerer muligheden for personskade forårsaget af knivene.
– **Det elektriske værktøj må kun holdes gennem de isolerede dele i håndtagene. I modsat fald vil kniven kunne komme i kontakt med skjulte metaltråde eller med sit eget elektriske kabel.** En eventuel kontakt mellem skærekniven og et spændingsførende kabel kan medføre, at der overføres elektrisk spænding til redskabets metaldele, hvilket vil kunne udsætte brugeren for elektrisk stød.
– **Hold kablet i passende afstand fra skæreområdet.** Under arbejdet kan det nemlig forekomme, at kablet dækkes af blade og græs og på denne måde bliver skjult, hvilket skaber risiko for, at kniven kommer til at klippe kablet.

• **Sådan anvendes den elektriske hækkeklipper**

Under anvendelsen skal brugeren antage en fast og stabil stilling og udvise varsomhed.
– Undgå så vidt muligt at arbejde over våd eller glat jord, eller på en jordbund, der er alt for ujævn eller stejl, og som ikke sikrer brugerens stabilitet under arbejdet.
– Løb aldrig, men gå og pas på alle ujævnheder i jorden og eventuelle hindringer.
– Vurdér de potentielle risici ved det område, hvor der skal arbejdes, og tag alle de nødvendige forholdsregler for at værne om Deres egen sikkerhed, specielt på skråninger eller ujævn, glat eller bevægelig jordbund.

Maskinen må ikke anvendes af personer, der ikke er i stand til at holde den fast med begge hænder og/eller personer, der ikke er i stand til at opretholde en stabil balance under arbejdet.

Lad aldrig børn eller personer, som ikke har det nødvendige kendskab til maskinen, bruge den. Der kan lokalt være fastsat en minimum aldersgrænse for brug af maskinen.

Maskinen må ikke anvendes af mere end én person.
Brug aldrig maskinen:
– Med personer, specielt børn, eller dyr i nærheden;
– Hvis brugeren føler sig træt eller utilpas, eller hvis brugeren har indtaget lægemidler, euforiserende stoffer, alkohol eller andre stoffer, som kan påvirke hans eller hendes reflekser eller opmærksomhed;
– Hvis beskyttelserne er blevet fjernet eller er beskadiget.

• **Anvendelsesteknikker for den elektriske hækkeklipper**

Overhold altid sikkerhedsanvisningerne og anvend de skæreteknikker, der er bedst egnet til det type arbejde, som skal udføres, i overensstemmelse med de anvisninger og de eksempler, der er angivet i brugsanvisningerne (se kap. 7).

• **Sikkerhed under flytning af den elektriske hækkeklipper**

Hver gang, maskinen skal flyttes eller transporteres, skal De:
– Slukke motoren, vente til skæreindretningen er standset og koble maskinen fra lysnettet;
– Tage fat i maskinen udelukkende i håndtagene og rette skæreindretningen modsat i forhold til køreretningen.

Når maskinen transporteres med et køretøj, skal den placeres således, at den er fuldstændigt fastgjort, og at den ikke udgør fare for nogen.

• **Gode råd til nybegyndere**

Inden et arbejde udføres for første gang, er det anbefalelsesværdigt at skaffe sig den nødvendige fortrolighed med maskinen og de mest egnede teknikker ved at holde maskinen fast og udføre de bevægelser, der kræves under arbejdet.

4. SAMLING AF MASKINEN

ADVARSEL! ***Udvis størst opmærksomhed under samling af komponenterne for ikke at forringe maskinens sikkerhed og effektivitet; i tvivstilfælde bør De kontakte Deres forhandler.***

ADVARSEL! ***Forvis Dem om, at maskinen ikke er forbundet til lysnettet.***

ADVARSEL! ***Udpakningen og den endelige samling skal udføres på en flad og solid overflade, hvor der er tilstrækkelig plads til at flytte maskinen og emballagen, og altid med anvendelse af egnet værktøj.***

Emballagen skal bortskaffes i overensstemmelse med de lokale gældende normer.

1. MONTERING AF DEN FORRESTE BESKYTTELSE (hvis den leveres særskilt) (Fig. 8)

– Placér den forreste beskyttelse (1) i enden af motorenheden (2).
– Fastgør beskyttelsen ved hjælp af de to skruer (3).

5. FORBEREDELSE TIL ARBEJDET

1. KONTROL AF MASKINEN

ADVARSEL! ***Forvis Dem om, at maskinen ikke er forbundet til lysnettet.***

Det følgende skal udføres, inden arbejdet startes:

– kontrollér, at lysnettets spænding og frekvens svarer til de værdier, der er angivet på identifikationsskiltet (se kap. 1 - 8.8);
– kontrollér, at afbryderens og sikkerhedsknappens håndtag bevæger sig frit og uden overdreven kraft, og at de automatisk og hurtigt vender tilbage til neutralpositionen, når man giver slip på dem.
– kontrollér, at kølelufts-indsugningsgitrene ikke er tilstoppede
– Kontrollér, at forsyningskablet og forlængerledningen ikke er beskadiget;
– kontrollér, at maskinens håndtag og beskyttelser er rene, tørre, korrekt monteret og solidt fastgjort til maskinen;
– kontrollér, at skæreindretningerne og beskyttelserne ikke er beskadiget;
– kontrollér, at maskinen ikke viser tegn på slid eller beskadigelse som følge af slag eller andre årsager, og udfør de reparationer, der måtte være nødvendige.

2. ELEKTRISKE FORBINDELSER

BEMÆRK ***Fugt og elektricitet er ikke kompatible.***

– ***Håndtering og forbindelse af de elektriske kabler skal udføres i tør tilstand.***
– ***Et kabel med et elektrisk stik må aldrig bringes i kontakt med et vådt område (vandpytte eller fugtig jord).***
– ***Maskinen skal forsynes igennem en HF-afbryder (RCD– Residual Current Device) med en afbrydelsesstrøm på max 30 mA.***

Forlængerledningernes kvalitet må ikke være dårligere end typen **H07RN-F eller H07VV-F**, og skal have et minimum tværsnit på 1,5 mm^2 og en anbefalet max. længde på 30 m.

Forlængerledningen må ikke holdes sammensnoet under arbejdet for at undgå overophedninger.

ADVARSEL! ***Den permanente forbindelse mellem et hvilket som helst elektrisk apparat og bygningens lysnet skal udføres af en kvalificeret elektriker i henhold til de gældende normer. En ukorrekt forbindelse kan forårsage alvorlige skader på personalet, heriblandt døden.***

6. START - STANDSNING AF MOTOREN

VARMSTART AF MOTOREN (Fig. 2)

Inden start af motoren:

– Fastgør forlængerledningen (1) til den i det bagerste håndtag indrettede kabelstopper.
– Forbind FØRST forsyningskablets stik (2) til forlængerledningen (3), og DEREFTER forlængerledningen til stikkontakten (4).
– Fjern beskyttelserne for klingen.
– Kontrollér, at klingen ikke rører ved jorden eller andre genstande.
– Kontrollér, at håndtaget er blokeret i den midterste position.

Fremgangsmåde ved start af motoren:

1. Hold maskinen fast med begge hænder.
2. Tryk på sikkerhedsknappen (5) og betjen afbryderen (6).

⚠ *Det er kun muligt at starte motoren og holde den kørende, mens både sikkerhedsknappen og afbryderen bliver betjent. Så snart man giver slip på enten sikkerhedsknappen eller afbryderen, standser motoren.*

STANDSNING AF MOTOREN (Fig. 2)

Fremgangsmåde ved standsning af motoren:

– Giv slip på sikkerhedsknappen (5) og afbryderen (6).
– Frakobl FØRST forlængerledningen (3) fra stikkontakten (4) og DEREFTER maskinens forsyningskabel (2) fra forlængerledningen (3).

⚠ *Dannelse af gnister i nærheden af ventilationsåbningerne, når motoren standser, er fuldstændigt normal og medfører ikke beskadigelse af apparatet.*

7. ANVENDELSE AF MASKINEN

⚠ **ADVARSEL!** ***Til Deres og andres sikkerhed:***

1) Maskinen må først anvendes, når brugeren har læst brugsanvisningen omhyggeligt. Bliv fortrolig med maskinens betjening og dermed selve brugen af maskinen. Lær at slukke hurtigt for motoren.

2) Brug kun maskinen til det formål den er beregnet til, dvs. klipning og udtynding af hække, der består af buske med grene i en mindre størrelse. Enhver anden brug af maskinen er farlig og kan skade den. Ukorrekt brug er for eksempel (men ikke udelukkende):
– klipning af græs i almindelighed, især i nærheden af buske;
– findeling af materialer til kompostering;
– beskæringsarbejde;
– anvendelse af maskinen til skæring af materialer af ikke-vegetabilsk oprindelse;
– når maskinen anvendes af flere brugere.

3) Yderligere risiko: Også selv om alle sikkerhedsanvisninger overholdes, kan andre risici ikke udelukkes. I betragtning af denne maskines type og konstruktion bør man tage højde for nedenstående mulige farer:
– Kontakt med ubeskyttede skæretænder
– Fingre eller hænder, der kommer i kontakt med kniven under bevægelse.
– Uforventede eller pludselige bevægelser af kniven.
– Udslyngning af fragmenter, som kan medføre øjneskader.
– Skader ved høresansen, hvis der ikke bruges høreværn.

4) Vær opmærksom på, at operatøren er ansvarlig for ulykker, som påføres andre personer eller deres ejendom.

5) Bær en egnet påklædning under arbejdet. Hos Deres forhandler kan De få oplysninger om de mest egnede ulykkeforebyggende materialer for at øge sikkerheden under arbejdet.

6) Arbejd kun ved dagslys eller godt kunstigt lys.

7) Kontrollér hele arbejdsområdet grundigt og fjern alt det, som kan slynges ud af maskinen eller kan beskadige skæreindretningen (grene, ståltråd, skjulte kabler m.m.).

8) Undgå, at skæreindretningen kommer i kontakt med el-kablet. Anvend kabelstopperen for at undgå, at forlængerledningen rives af, og forvis Dem om, at den er

korrekt sat ind i kontaktenuden forceringer. Rør aldrig ved et spændingsførende el-kabel, hvis det er dårligt isoleret. Hvis forlængerledningen beskadiges under brugen, må kablet ikke berøres og forlængerledningen skal øjeblikkeligt kobles fra lysnettet.

9) Pas på eventuel udslyngning af materiale forårsaget af skæreindretningen.

10) Stands motoren og kobl maskinen fra lysnettet:
- ***når maskinen bliver efterladt uden opsyn;***
- ***inden kontrol, rengøring eller reparation af maskinen;***
- ***efter påkørsel af et fremmedlegeme. uvedkommende genstande, undersøg om maskinen er beskadiget og om nødvendigt reparér den, inden arbejdet genoptages;***
- ***hvis maskinen begynder at vibrere unormalt. I så fald skal årsagen til vibrationerne straks findes og et specialiseret servicecenter skal sørge for de nødvendige undersøgelser;***
- ***når maskinen ikke anvendes.***

11) Hold altid hænder og fødder væk fra skæreindretningen, især under opstart af motoren.

VIGTIGT *Husk altid, at en ukorrekt anvendelse af den elektriske hækkeklipper kan være til gene for andre. For at vise hensyn til andre og til miljøet, husk følgende:*

- *Brug ikke maskinen i miljøer og på tidspunkter, hvor det kan være generende.*
- *Overhold nøje de lokale normer, når De bortskaffer restmaterialet efter klipningen.*
- *For at undgå brandrisiko, må maskinen ikke efterlades i umiddelbar nærhed af tørre blade eller græs, mens motoren er varm.*
- *Overhold nøje de lokale bestemmelser til bortskaffelse af nedslidte dele og/eller ethvert andet element med indflydelse på miljøet.*

⚠ ADVARSEL! ***Langvarig udsættelse for vibrationer kan medføre skader og neurovaskulære forstyrrelser (nærmere betegnet: "Raynaud's fænomen" eller "hvid hånd"), specielt hos mennesker, der lider af kredsløbsforstyrrelser. Symptomerne, som kan involvere hænder, håndled og fingre, viser sig som tab af følsomhed, sløvhed, kløen, smerter, affarvning og ændring i hudens struktur. Disse virkninger kan forstærkes af en lav rumtemperatur og/eller et overdrevet greb på håndtagene. Så snart symptomerne viser sig, reducér da maskinens anvendelsestid og kontakt en læge.***

1. ANVENDELSE AF MASKINEN

⚠ ADVARSEL! ***Under klipningen skal maskinen altid holdes fast med begge hænder.***

⚠ ADVARSEL! ***Stands straks motoren, hvis klingerne under arbejdet blokeres eller sætter sig fast i hækkens grene.***

2. JUSTERING AF HÅNDTAGET (Fig. 3)

Det bagerste håndtag (1) kan antage 5 forskellige stillinger i forhold til klippeindretningen for en mere bekvæm finjustering af hækkene.

⚠ ADVARSEL! ***Justeringen af grebet skal udføres med slukket motor.***

- Træk frigørelsesbetjeningen (2) tilbage.
- Drej det bagerste håndtag (1) til den ønskede stilling.
- Kontrollér før brugen af maskinen, at frigørelsesbetjeningen (2) er vendt tilbage til sin oprindelige position, og at det bagerste håndtag er helt stabilt.

BEMÆRK *Frigørelsesbetjeningen kan kun betjenes, mens afbryderen (3) er frakoblet. Det vil først være muligt at trykke på afbryderen, når frigørelsesbetjeningen er vendt tilbage til arbejdspositionen og håndtaget befinder sig i en af de 5 mulige stillinger.*

BEMÆRK FARE! ***Under arbejdet skal det bagerste greb altid være vandret, uafhængigt af den position, som klippeindretningen antager (3).***

3. ARBEJDSTEKNIKKER

Det er at foretrække, at hækkens to lodrette sider klippes først, og derefter den øverste del.

- **Lodret klipning (Fig. 4)**

Klipningen skal udføres med en bueformet bevægelse nedenfra og opad, idet klingen holdes så langt som muligt væk fra kroppen.

- **Vandret klipning (Fig. 5)**

De bedste resultater opnås, hvis klingen holdes en smule skrå (5° - 10°) i klipperetningen, med en bueformet bevægelse og en langsom og konstant fremgang, specielt hvis hækken er meget tæt.

4. SMØRING AF KLINGERNE UNDER ARBEJDET (Fig. 6)

Hvis skæret bliver overdrevent varmt under arbejdet, skal klingernes interne overflader renses.

FARE! ADVARSEL! ***Denne operation skal udføres med slukket motor og når klingerne er helt standset.***

4. AFLSUTNING AF ARBEJDET

Det følgende skal udføres, når arbejdet er afsluttet:

– Sluk motoren som forklaret ovenfor (Kap. 6).

⚠ ADVARSEL! ***Lad motoren køle af inden at sætte den i et rum.***
For at mindske brandfaren skal maskinen holdes fri for græsrester, blade eller overdrevent smørefedt; beholdere med rester fra klipning må ikke efterlades i det indre af lokaler.

Når en arbejdsopgave er afsluttet, kan det være på sin plads at rense og smøre knivene for at forbedre deres effektivitet og forlænge deres varighed.

– Rens knivene med en tør klud og brug en børste, hvis snavset sidder fast.
– Knivene skal smøres med den korrekte type olie, som bør være miljøvenlig.

8. VEDLIGEHOLDELSE OG OPBEVARING

⚠ ADVARSEL! ***Til Deres og andres sikkerhed:***

- ***Efter anvendelsen skal maskinen hver gang kobles fra lysnettet og den skal kontrolleres for eventuelle skader.***
- ***En korrekt vedligeholdelse er væsentlig for på én gang at bevare maskinens oprindelige effektivitet og sikkerhed.***
- ***Lad møtrikker og skruer forblive korrekt tilspændte, så maskinen altid er klar til brug.***
- ***Brug aldrig maskinen med slidte eller ødelagte dele. Defekte dele bør altid udskiftes og ikke repareres.***
- ***Brug originale reservedele. Reservedele af anden kvalitet kan beskadige maskinen og forringe sikkerheden.***

⚠ ADVARSEL! ***Under vedligeholdelsesarbejdet skal maskinen kobles fra lysnettet.***

1. AFKØLING AF MOTOREN

For at undgå overophedning og skader ved motoren, skal indsugningsgitrene for køleluften altid holdes rene og fri for savsmuld eller rester.

2. VEDLIGEHOLDELSE OG SLIBNING AF KNIVEN

⚠ ADVARSEL! ***Kontrollér jævnligt, at knivene ikke er bøjet eller skadet, og at knivens faste kam er hel.***

Det er ikke nødvendigt at justere afstanden mellem knivene, da afstanden er indstillet på fabrikken.

Hvis knivene bruges i henhold til anvisningerne, kræver de hverken vedligeholdelse eller slibning.

Slibning er kun nødvendigt, når ydelsen ved klipningen bliver dårligere og grenene har en hyppig tendens til at sætte sig fast.

VIGTIGT *Eventuelle indgreb på kniven skal udelukkende udføres hos et specialiseret center, som er i besiddelse af egnede redskaber og vil være i stand til at gennemføre de nødvendige indgreb uden at forringe maskinens sikkerhed.*

3. ELEKTRISKE KABLER

⚠ ADVARSEL! ***Tjek periodisk el-kablernes tilstand og udskift dem, hvis de er nedslidte eller deres isolering er beskadiget.***

I tilfælde af beskadigelse af maskinens el-forsyningskabel, skal dette udelukkende udskiftes af en kvalificeret tekniker, som skal anvende originale reservedele.

4. SÆRLIGE INDGREB

Ethvert vedligeholdelsesindgreb, der ikke er beskrevet i denne manual, må udelukkende udføres af Deres forhandler.
Indgreb, der er udført af uegnede instanser eller ukvalificerede personer, medfører bortfald af enhver form for garanti.

5. HENSTILLEN

Hver gang, De afslutter arbejdet, skal De omhyggeligt rense maskinen for støv og rester, og eventuelle defekte dele skal repareres eller udskiftes.

Maskinen skal opbevares på et tørt sted, beskyttet for vejrlig og uden for børns rækkevidde.

9. TILBEHØR

Denne maskine er tiltænkt anvendelse af skæreværktøjer med koden:

118800572/0 = SHT 500
118800573/0 = SHT 600

I betragtning af produktets udvikling kan førnævnte værktøjer efter nogen tid udskiftes med andre, som har lignende egenskaber, hvad angår ombyttelighed og funktionssikkerhed.

DICHIARAZIONE CE DI CONFORMITÁ (Istruzioni Originali)

(Direttiva Macchine 2006/42/CE, Allegato II, parte A)

1. **La Società**: ST. SpA – Via del Lavoro, 6 – 31033 Castelfranco Veneto (TV) – Italy

2. Dichiara sotto la propria responsabilità, che la macchina: Tosasiepi portatile a motore, taglio / regolarizzazione siepe

a) Tipo / Modello Base — SHT 500, SHT 600

b) Mese/Anno di costruzione

c) Matricola

d) Motore elettrico

3. É conforme alle specifiche delle direttive:

- MD: 2006/42/EC
- OND: 2000/14/EC, ANNEX V
  D. Lgs. 262/2002, ANNEX V (Italy)

- EMCD: 2014/30/EU
- RoHS II: 2011/65/EU

4. Riferimento alle Norme armonizzate:

EN 60745-1:2009+A11:2010
EN 60745-2-15:2009+A1:2010
EN 50581:2012
EN 55014-1:2006/A1:2009/A2:2011
EN 55014-2:1997/A1:2001/A2:2008
EN 61000-3-2:2014
EN 61000-3-3:2013

	SHT 500	SHT 600	
g) Livello di potenza sonora misurato	92	95	dB(A)
h) Livello di potenza sonora garantito	98	98	dB(A)
k) Potenza installata	500	600	W

m) Persona autorizzata a costituire il Fascicolo Tecnico:

ST. SpA
Via del Lavoro, 6
31033 Castelfranco Veneto (TV) - Italia

n) Castelfranco V.to, 27.07.2017

Vice Presidente Quality & Customer Service
Ing. Raimondo Hippoliti

EXAMPLE

FR (Traduction de la notice originale)

Déclaration CE de Conformité
(Directive Machines 2006/42/CE, Annexe II, partie A)
1. La Société
2. Déclare sous sa propre responsabilité que la machine : Taille-haie portatif à moteur, taille/régularisation de haies
a) Type / Modèle de Base
b) Mois / Année de construction
c) Série
d) Moteur: électrique
3. Est conforme aux prescriptions des directives :
4. Renvoi aux Normes harmonisées
g) Niveau de puissance sonore mesuré
h) Niveau de puissance sonore garanti
k) Puissance installée
m) Personne habilitée à établir le Dossier Technique :
n) Lieu et Date

EN (Translation of the original instruction)

EC Declaration of Conformity
(Machine Directive 2006/42/EC, Annex II, part A)
1. The Company
2. Herby declares under its own responsibility that the machine: Powered hand-held hedge trimmer, hedge cutting/trimming
a) Type / Base Model
b) Month / Year of manufacture
c) Serial number
d) Motor: electric
3. Conforms to directive specifications:
4. Reference to harmonised Standards
g) Sound power level measured
h) Sound power level guaranteed
k) Power installed
m) Person authorised to create the Technical Folder:
n) Place and Date

DE (Übersetzung der Originalbetriebsanleitung)

EG-Konformitätserklärung
(Maschinenrichtlinie 2006/42/EG, Anhang II, Teil A)
1. Die Gesellschaft
2. Erklärt auf eigene Verantwortung, dass die Maschine: Tragbare motorbetriebene Heckenschere, schneiden/trimmen von Hecken
a) Typ / Basismodell
b) Monat / Baujahr
c) Seriennummer
d) Motor: elektrisch
3. Den Anforderungen der folgenden Richtlinien entspricht:
4. Bezugnahme auf die harmonisierten Normen
g) Gemessener Schallleistungspegel
h) Garantierter Schallleistungspegel
k) Installierte Leistung
m) Zur Verfassung der technischen Unterlagen befugte Person:
n) Ort und Datum

NL (Vertaling van de oorspronkelijke gebruiksaanwijzing)

EG-verklaring van overeenstemming
(Richtlijn Machines 2006/42/CE, Bijlage II, deel A)
1. Het bedrijf
2. Verklaart onder zijn eigen verantwoordelijkheid dat de machine: draagbare heggeschaar met motor, snijden/trimmen van heggen
a) Type / Basismodel
b) Maand / Bouwjaar
c) Serienummer
d) Motor: elektrisch
3. Voldoet aan de specificaties van de richtlijnen:
4. Verwijzing naar de Geharmoniseerde normen
g) Gemeten niveau van geluidsvermogen
h) Gegarandeerd niveau van geluidsvermogen
k) Geïnstalleerd vermogen
m) Bevoegd persoon voor het opstellen van het Technisch Dossier
n) Plaats en Datum

ES (Traducción del Manual Original)

Declaración de Conformidad CE
(Directiva Máquinas 2006/42/CE, Anexo II, parte A)
1. La Empresa
2. Declara bajo su propia responsabilidad que la máquina: Cortasetos portátil de motor, corte/regularización de seto
a) Tipo / Modelo Base
b) Mes / Año de fabricación
c) Matrícula
d) Motor: eléctrico
3. Cumple con las especificaciones de las directivas:
4. Referencia a las Normas armonizadas
g) Nivel de potencia sonora medido
h) Nivel de potencia sonora garantizado
k) Potencia instalada
m) Persona autorizada a realizar el Manual Técnico:
n) Lugar y Fecha

PT (Tradução do manual original)

Declaração CE de Conformidade
(Diretiva de Máquinas 2006/42/CE, Anexo II, parte A)
1. A Empresa
2. Declara sob a própria responsabilidade que a máquina: Corta-sebes portátil motorizado, corte/aparação da sebe

a) Tipo / Modelo Base
b) Mês / Ano de fabrico
c) Matrícula
d) Motor: eléctrico
3. É conforme às especificações das diretivas:
4. Referência às Normas harmonizadas
g) Nível medido de potência sonora
h) Nível garantido de potência sonora
k) Potência instalada
m) Pessoa autorizada a elaborar o Caderno Técnico
n) Local e Data

EL (Μετάφραση του πρωτοτύπου των οδηγιών χρήσης)

ΕΚ-Δήλωση συμμόρφωσης
(Οδηγία Μηχανών 2006/42/CE, Παράρτημα II, μέρος A)
1. Η Εταιρία
2. Δηλώνει υπεύθυνα ότι η μηχανή: Φορητό ψαλίδι μπορντούρας βενζίνης, κοπή/τακτοποίηση θάμνων
a) Τύπος / Βασικό Μοντέλο
b) Μήνας / Έτος κατασκευής
c) Αριθμός μητρώου
d) Κινητήρας: μπαταρία
3. Συμμορφώνεται με τις προδιαγραφές της οδηγίας:
4. Αναφορά στους Κανονισμούς εναρμόνισης
g) Στάθμη μέτρησης ακουστικής ισχύος
h) Στάθμη εγγυημένης ακουστικής ισχύος
k) Εγκαταστημένη ισχύς
m) Εξουσιοδοτημένο άτομο για την κατάρτιση του Τεχνικού Φυλλαδίου:
n) Τόπος και Χρόνος

TR (Orijinal Talimatların Tercümesi)

AT Uygunluk Beyanı
(2006/42/CE Makine Direktifi, Ek II, bölüm A)
1. Şirket
2. Şahsi sorumluluğu altında aşağıdaki makinenin: Motorlu elde taşınabilir çit budama makinesikesime/düzenleme
a) Tip / Standart model
b) Üretimin Ay / yıl
c) Sicil numarası
d) Motor: elektrikli
3. Aşağıdaki direktiflerin özelliklerine uygun olduğunu beyan etmektedir:
4. Harmonize standartlara atıf
g) Ölçülen ses güç seviyesi
h) Garanti edilen ses güç seviyesi
k) Kurulu güç
m) Teknik Dosyayı oluşturmaya yetkili kişi:
n) Yer ve Tarih

MK (Превод на оригиналните упатства)

Декларација за усогласеност со ЕУ
(Директива за машини 2006/42/CE, Анекс II, дел А)
1. Компанијата
2. изјавува со целосна лична одговорност дека следната машина: Преносен поткаструвач, сечење/моделирање на грмушки
а) Тип / основен модел
б) Месец / Година на производство
в) етикета
г) мотор: на струја
3. Усогласено со спецификациите според директивите:
4. Референци за усогласени нормативи
е) Акустички притисок
ж) измерено ниво на звучна моќност
ѕ) обем на сечење
љ) овластено лице за составување на Техничката брошура
н) место и датум

NO (Oversettelse av orginal bruksanvisning)

EF- Samsvarserklæring
(Maskindirektiv 2006/42/EF, Vedlegg II, del A)
1. Firmaet
2. Erklærer på eget ansvar at maskinen: Bærbar motordrevet hekksaks kutt/trimming av hekker
a) Type / Modell
b) Måned / Byggeår
c) Serienummer
d) Motor: batteri
3. Oppfyller kravene i direktivene:
e) Sertifiseringsorgan
f) EF-typeprøving
4. Henvisning til harmoniserte standarder
g) Målt lydeffektnivå
h) Garantert lydeffektnivå
k) Installert effekt
m) Person som har fullmakt til å utferdige teknisk dokumentasjon:
n) Sted og dato

SV (Översättning av bruksanvisning i original)

EG-försäkran om överensstämmelse
(Maskindirektiv 2006/42//EG, bilaga II, de la)
1. Företaget
2. Försäkrar på eget ansvar att maskinen Motordriven bärbar häcksax, skärning/häcktrimning
a) Typ / Basmodell
b) Månad / Tillverkningsår
c) Serienummer
d) Motor: elektrisk
3. Överensstämmer med föreskrifterna i direktivet
e) Intygsorgan_ Anmält organ
f) EG typgodkännande
4. Referens till harmoniserade standarder
g) Uppmätt ljudeffektnivå
h) Garanterad ljudeffektnivå
k) Installerad effekt
m) Auktoriserad person för upprättandet av den tekniska dokumentationen:
n) Ort och datum

DA (Oversættelse af den originale brugsanvisning)

EF-overensstemmelseserklæring
(Maskindirektiv 2006/42/EF, bilag II, del A)
1. Firmaet
2. Erklærer på eget ansvar, at maskinen: Bærbar motordreven hækklipper, klipning/trimning af hække

a) Type / Model
b) Måned / Konstruktionsår
c) Serienummer
d) Motor: elektrisk
3. Er i overensstemmelse med specifikationerne ifølge direktiverne:
e) Certificeringsorgan
f) EF-typeafprøvning
4. Henvisning til harmoniserede standarder
g) Målt lydeffektniveau
h) Garanteret lydeffektniveau
k) Installeret effekt
m) Person, der har bemyndigelse til at udarbejde det tekniske dossier:
n) Sted og dato

FI (Alkuperäisten ohjeiden käännös)

EY-VAATIMUSTENMUKAISUUSVAKUUTUS
(Konedirektiivi 2006/42/EY, Liite II, osa A)
1. Yritys
2. Vakuuttaa omalla vastuullaan, että kone: Käsin kannateltava moottorikäyttöinen pensasleikkuri,pensasaiadan leikkuu/muotoilu
a) Tyyppi / Perusmalli
b) Kuukausi /Valmistusvuosi
c) Sarjanumero
d) Moottori : sähköinen
3. On yhdenmukainen seuraavien direktiivien asettamien vaatimusten kanssa:
e) Sertifiointiyritys
f) EY-tyyppitarkastus
4. Viittaus harmonisoituihin standardeihin
g) Mitattu äänitehotaso
h) Taattu äänitehotaso
k) Asennettu teho
m) Teknisten asiakirjojen laatimiseen valtuutettu henkilö:
n) Paikka ja päivämäärä

CS (Překlad původního návodu k používání)

ES – Prohlášení o shodě
(Směrnice o Strojních zařízeních 2006/42/ES, Příloha II, část A)
1. Společnost
2. Prohlašuje na vlastní odpovědnost, že stroj: Přenosné motorové plotové nůžky, stříhání/úprava živých plotů
a) Typ / Základní model
b) Měsíc / Rok výroby
c) Výrobní číslo
d) Motor: elektrický
3. Je ve shodě s nařízeními směrnic:
e) Certifikační orgán
f) ES zkouška Typu
4. Odkazy na Harmonizované normy
g) Naměřená úroveň akustického výkonu
h) Zaručená úroveň akustického výkonu
k) Instalovaný výkon
m) Osoba autorizovaná pro vytvoření Technického spisu:
n) Místo a Datum

PL (Tłumaczenie instrukcji oryginalnej)

Deklaracja zgodności WE
(Dyrektywa maszynowa 2006/42/WE, Załącznik II, część A)
1. Spółka
2. Oświadcza na własną odpowiedzialność, że maszyna: Sekator spalinowy trzymany w rękach, cięcie/przycinanie żywopłotu
a) Typ / Model podstawowy
b) Miesiąc / Rok produkcji
c) Numer seryjny
d) Silnik: elektryczny
3. Spełnia podstawowe wymogi następujących Dyrektyw:
e) Jednostka certyfikująca
f) Badanie typu WE
4. Odniesienie do Norm zharmonizowanych
g) Zmierzony poziom mocy akustycznej
h) Gwarantowany poziom mocy akustycznej
k) Moc zainstalowana
m) Osoba upoważniona do zredagowania Dokumentacji technicznej:
n) Miejscowość i data

HU (Eredeti használati utasítás fordítása)

EK-megfelelőségi nyilatkozata
(2006/42/EK gépirányelv, II. melléklet "A" rész)
1. Alulírott Vállalat
2. Felelősségének teljes tudatában kijelenti, hogy az alábbi gép: Hordozható motoros sövénynyíró, sövény nyírása/igazítása
a) Típus / Alaptípus
b) Hónap / Gyártás éve
c) Gyártási szám
d) Motor: elektromos
3. Megfelel az alábbi irányelvek előírásainak:
e) Tanúsító szerv
f) CE vizsgálat típusa
4. Hivatkozás a harmonizált szabványokra
g) Mért zajteljesítmény szint
h) Garantált zajteljesítmény szint
k) Beépített teljesítmény
m) Műszaki Dosszié szerkesztésére felhatalmazott személy:
n) Helye és ideje

RU (Перевод оригинальных инструкций)

Декларация соответствия нормам ЕС
(Директива о машинном оборудовании 2006/42/ЕС, Приложение II, часть А)
1. Предприятие
2. Заявляет под собственную ответственность, что машина: Портативные моторизованные шпалерные ножницы, стрижка/выравнивание живой изгороди
а) Тип / Базовая модель
b) Месяц /Год изготовления
c) Паспорт
d) Двигатель: электрический
3. Соответствует требованиям следующих директив:
e) Сертифицирующий орган
f) Испытание ЕС типового образца
4. Ссылки на гармонизированные нормы
g) Измеренный уровень звуковой мощности
h) Гарантируемый уровень звуковой мощности
k) Установленная мощность оператора
m) Лицо, уполномоченное на подготовку технической документации:
n) Место и дата

HR (Prijevod originalnih uputa)

EK Izjava o sukladnosti
(Direktiva 2006/42/EZ o strojevima, dodatak II, dio A)
1. Tvrtka:
2. pod vlastitom odgovornošću izjavljuje da je stroj: Prijenosne motorne škare za živicu, rezanje/orezivanje živice
a) Vrsta / Osnovni model
b) Mjesec / Godina proizvodnje
c) Matični broj
d) Motor: električni
3. sukladan s temeljnim zahtjevima direktiva:
e) Certifikacijsko tijelo
f) Tipsko ispitivanje EZ
4. Primijenjene su slijedeće harmonizirane norme:
g) Izmjerena razina zvučne snage
h) Zajamčena razina zvučne snage
k) Instalirana snaga
m) Osoba ovlaštena za pravljenje Tehničke datoteke:
n) Mjesto i datum

SL (Prevod izvirnih navodil)

ES izjava o skladnosti
(Direktiva 2006/42/ES) , priloga II, del A)
1. Družba
2. pod lastno odgovornostjo izjavlja, da je stroj: Prenosni motorni rezalnik grmičevja, košnja/enakomerno rezanje trave
a) Tip / osnovni model
b) Mesec /Leto izdelave
c) Serijska številka
d) Motor: električen
3. Skladen je z določili direktiv :
e) Ustanova, ki izda potrdilo
f) ES pregled tipa
4. Sklicevanje na usklajene predpise
g) Izmerjen nivo zvočne moči
h) Zagotovljen nivo zvočne moči
k) Instalirana moč
m) Oseba, pooblaščena za sestavo tehnične knjižice:
n) Kraj in datum

BS (Prijevod originalnih uputa)

EZ izjava o sukladnosti
(Direktiva o mašinama 2006/42/EZ, Prilog II, deo A)
1. Firma
2. Daje izjavu pod vlastitom odgovornošću da je mašina: Ručni motorni trimer za živicu/ rezanje/potkresivanje živice
a) Tip / Osnovni model
b) Mjesec / Godina proizvodnje
c) Serijski broj
d) Motor: električno
3. sukladna s osnovnim zahtjevima direktive:
e) Certifikaciono tijelo
f) EZ ispitivanje tipa
4. Pozivanje na usklađene norme
g) Izmjereni nivo zvučne snage
h) Garantovani nivo zvučne snage
k) Instalisana snaga
m) Osoba ovlaštena za izradu tehničke brošure:
n) Mjesto i datum

SK (Preklad pôvodného návodu na použitie)

ES vyhlásenie o zhode
(Smernica o Strojných zariadeniach 2006/42/ES, Príloha II, časť A)
1. Spoločnosť
2. Vyhlasuje na vlastnú zodpovednosť, že stroj: Prenosné motorové plotové nožnice/ strihanie/úprava živého plota
a) Typ / Základný model
b) Mesiac / Rok výroby
c) Výrobné číslo
d) Motor: elektrický
d) Motor: spaľovací
3. Je v zhode s nariadeniami smerníc:
e) Certifikačný orgán
f) Skúška typu ES
4. Odkaz na Harmonizované normy
g) Nameraná úroveň akustického výkonu
h) Zaručená úroveň akustického výkonu
k) Inštalovaný výkon
m) Osoba autorizovaná na vytvorenie Technického spisu:
n) Miesto a Dátum

RO (Traducerea manualului fabricantului)

CE -Declaratie de Conformitate
(Directiva Maşini 2006/42/CE, Anexa II, partea A)
1. Societatea
2. Declară pe propria răspundere că maşina: Maşină de tăiat garduri vii portabilă, cu motor, tăiere/tuns de gard viu
a) Tip / Model de bază
b) Luna /Anul de fabricaţie
c) Număr de serie
d) Motor: electric
3. Este în conformitate cu specificaţiile directivelor:
e) Organism de certificare
f) Examinare CE de Tip
4. Referinţă la Standardele armonizate
g) Nivel de putere sonoră măsurat
h) Nivel de putere sonoră garantat
k) Putere instalată
m) Persoană autorizată să întocmească Dosarul Tehnic
n) Locul şi Data

LT (Originalių instrukcijų vertimas)

EB atitikties deklaracija
(Mašinų direktyva 2006/42/CE, Priedas II, dalis A)
1. Bendrovė
2. Prisiima atsakomybę, kad įrenginys: Rankinės motorinės gyvatvorių žirklės, gyvatvorių pjovimas/reguliavimas
a) Tipas / Bazinis Modelis
b) Mėnuo / Pagaminimo metai
c) Serijos numeris
d) Variklis: elektrinė
3. Atitinka direktyvose pateiktas specifikacijas:
e) Sertifikavimo įstaiga
f) CE tipo tyrimas
4. Nuoroda į suderintas Normas
g) Išmatuotas garso galios lygis
h) Užtikrinamas garso galios lygis
k) Instaliuota galia
m) Autorizuotas asmuo sudaryti Techninę Dokumentaciją:
n) Vieta ir Data

LV (Instrukciju tulkojums no oriģinālvalodas)

EK atbilstības deklarācija
(Direktīva 2006/42/EK par mašīnām, pielikums II, daļa A)
1. Uzņēmums
2. Uzņemoties par to pilnu atbildību, paziņo, ka mašīna: Ar piedziņu aprīkotais rokturamais dzīvžoga apgriezējs,dzīvžoga griešana/izlīdzināšana
a) Tips / Bāzes modelis
b) Mēnesis / Ražošanas gads
c) Sērijas numurs
d) Motors: elektriskais
3. Atbilst šādu direktīvu prasībām:
e) Sertifikācijas iestāde
f) CE tipveida pārbaude
4. Atsauce uz harmonizētiem standartiem
g) Izmērītais skaņas intensitātes līmenis
h) Garantētais skaņas intensitātes līmenis
k) Uzstādītā jauda
m) Pilnvarotais darbinieks, kas sagatavoja tehnisko dokumentāciju:
n) Vieta un datums

SR (Prevod originalnih uputstval)

EC deklaracija o usaglašenosti
(Direktiva o mašinama 2006/42/EC, Prilog II, deo A)
1. Preduzeće
2. Daje izjavu pod vlastitom odgovornošću da je mašina: Ručni motorni trimer za živu ogradu/ rezanje/potkresivanje žive ograde
a) Tip / Osnovni model
b) Mesec /Godina proizvodnje
c) Serijski broj
d) Motor: električni
3. u skladu s osnovnim zahtevima direktiva:
e) Sertifikaciono telo
f) EC ispitivanje tipa:
4. Pozivanje na usklađene norme
g) Izmereni nivo zvučne snage
h) Garantovani nivo zvučne snage
k) Instalisana snaga
m) Osoba ovlašćena za sastavljanje tehničke brošure
n) Mesto i datum

BG (Превод на оригиналните инструкции)

ЕО декларация за съответствие
(Директива Машини 2006/42/ЕО, Приложение II, част А)
1. Дружеството
2. На собствена отговорност декларира, че машината: Преносим моторен тример за жив плет/ подрязване на жив плет
а) Вид / Базисен модел
б) Месец / година на производство
в) Сериен номер
г) Мотор: електрически
3. Е в съответствие със спецификата на директивите:
д) Сертифициращ орган
е) ЕО изследване на вида
4. Базирано на хармонизираните норми
ж) Ниво на измерена акустична мощност
и) Гарантирано ниво на акустична мощност
л) Инсталирана мощност
н) Лице, упълномощено да състави Техническата Документация:
р) Място и дата

ET (Algupärase kasutusjuhendi tõlge)

EÜ vastavusdeklaratsioon
(Masinadirektiiv 2006/42/EÜ, Lisa II, osa A)
1. Firma
2. Kinnitab omal vastutusel, et masin: Kaasaskantav mootoriga hekilõikur, heki lõikamine/pügamine
a) Tüüp / Põhimudel
b) Kuu aega / Tootmisaasta
c) Matrikkel
d) Mootor: elektriline
3. Vastab direktiivide nõuetele:
e) Kinnitav asutus
f) EÜ tüübihindamine
4. Viide ühtlustatud standarditele
g) Mõõdetud helivõimsuse tase
h) Garanteeritud helivõimsuse tase
k) Installeeritud võimsus
m) Tehnilise Lehe autoriseeritud koostaja:
n) Koht ja Kuupäev

EXAMPLE

© by ST. SpA

IT • Il contenuto e le immagini del presente manuale d'uso sono stati realizzati per conto di ST. SpA e sono tutelati da diritto d'autore – E' vietata ogni riproduzione o alterazione anche parziale non autorizzata del documento.
BG • Съдържанието и изображенията в настоящото ръководство са извършени за ST. SpA и са защитени с авторски права – Забранява се всяко неоторизирано възпроизвеждане или промяна, дори и отчасти на документа.
BS • Sadržaj i slike iz ovog korisničkog priručnika napravljeni su isključivo za ST. SpA i zaštićeni su autorskim pravima – zabranjena je svaka neovlaštena reprodukcija ili izmjena dokumenta, djelomično ili u potpunosti.
CS • Obsah a obrázky v tomto návodu k použití byly zpracovány jménem společnosti ST. SpA a jsou chráněny autorským právem – Reprodukce či nepovolené pozměňování tohoto dokumentu, a to i částečné, je zakázáno.
DA • Indhold og illustrationer i denne vejledning er blevet skabt på vegne af ST. SpA og er beskyttet af ophavsret – Enhver gengivelse eller ændring, også delvis, af dokumentet uden autorisation hertil er forbudt.
DE • Inhalt und Bilder dieser Bedienungsanleitung wurden im Namen von ST. SpA erstellt und sind urheberrechtlich geschützt – Jede nicht genehmigte Vervielfältigung oder Veränderung, auch auszugsweise, dieses Dokuments ist verboten.
EL • Το περιεχόμενο και οι εικόνες στο παρόν εγχειρίδιο χρήσης δημιουργήθηκαν για λογαριασμό της εταιρείας ST. SpA και προστατεύονται από πνευματικά δικαιώματα – Απαγορεύεται οποιαδήποτε αναπαραγωγή ή τροποποίηση, έστω και μερική, του εγγράφου χωρίς έγκριση.
EN • The content and images in this User Manual were produced expressly for ST. SpA and are protected by copyright – any unauthorised reproduction or modification to the document, either partially or in full, is prohibited.
ES • El contenido y las imágenes del presente manual de uso han sido creados por ST. SpA y están protegidos por los derechos de autor – Se prohíbe toda reproducción o modificación, incluso parcial, no autorizada del documento.
ET • Käesoleva kasutusjuhendi sisu ja kujutised on toodetud konkreetselt ettevõttele ST. SpA ja neile rakendub autorikaitseseadus – dokumendi igasugune osaline või täielik ilma loata reprodutseerimine või muutmine on keelatud.
FI • Tämän käyttöoppaan sisältö ja kuvat on valmistettu ST. SpA -yhtiön toimesta ja niitä suojaa tekijänoikeuslaki. – Asiakirjan kaikenlainen kopioiminen tai muuttaminen, osittainkin, on kielletty ilman erityistä lupaa.
FR • Le contenu et les images du présent manuel d'utilisation ont été réalisés pour le compte de ST. SpA et sont protégés par un droit d'auteur - Toute reproduction ou modification non autorisée, même partielle, du document, est interdite.
HR • Sadržaj i slike u ovom priručniku za uporabu izrađeni su za tvrtku ST. SpA te su obuhvaćeni autorskim pravima – Zabranjuje se neovlašteno umnožavanje ili prilagodba, djelomična ili u cijelosti, ovog dokumenta.
HU • Ennek a használati útmutatónak a tartalma és a benne szereplő képek kizárólag a ST. SpA számára készültek és szerzői joggal védettek – tilos a dokumentum bármely részének vagy egészének engedély nélküli sokszorosítása és módosítása.
LT • Šio naudotojo vadovo turinys ir paveikslėliai skirti tik „ST. SpA" ir yra saugomi autorių teisėmis – dokumentą atgaminti ar modifikuoti, visiškai arba iš dalies, yra draudžiama.
LV • Šīs lietotāja rokasgrāmatas saturs un attēli ir veidoti tikai ST. SpA un ir aizsargāti ar autortiesībām. Jebkāda dokumenta vai tā daļas prettiesiska kopēšana vai pārveide ir stingri aizliegta.
MK • Содржината и сликите во Упатството за корисникот се подготвени исклучиво за ST. SpA и се заштитени со авторски права – забрането е секое делумно или целосно неовластено репродуцирање или измена на документот.
NL • De inhoud en de afbeeldingen van deze gebruikshandleiding werden gerealiseerd voor rekening van ST. SpA en zijn beschermd door het auteursrecht – Elke niet-geautoriseerde reproductie of wijziging, ook gedeeltelijke, van het document is verboden.
NO • Innholdet og bildene i denne brukerveiledningen er utført på oppdrag fra ST. SpA og er beskyttet ved opphavsrett - Enhver gjengivelse eller endring, selv kun delvis, er forbudt.
PL • Treść oraz ilustracje zawarte w niniejszej instrukcji obsługi powstały na zlecenie spółki ST. SpA i są chronione prawami autorskimi – Zabrania się wszelkiego kopiowania bądź modyfikowania, także częściowego, niniejszego dokumentu bez uzyskania stosownej zgody.
PT • As imagens e os conteúdos contidos no presente Manual do Utilizador foram expressamente criados para uso exclusivo da ST. SpA, encontrando-se protegidos por direitos de autor. Qualquer tipo de reprodução ou alteração, parcial ou integral, não autorizadas deste Manual estão expressamente proibidas.
RO • Conținutul și imaginile din manualul de utilizare de față au fost realizate în numele ST. SpA și sunt protejate de drepturi de autor – Este interzisă orice reproducere sau modificare chiar și parțială neautorizată a documentului.
RU • Тесты и изображения, содержащиеся в настоящем руководстве, были созданы в интересах ST. SpA и защищены авторскими правами – Любое несанкционированное воспроизведение или изменение документа запрещено.
SK • Obsah a obrázky v tomto návode na používanie boli spracované menom spoločnosti ST. SpA a sú chránené autorským právom – Reprodukcie či nepovolené pozmeňovanie tohto dokumentu, a to aj čiastočné, je zakázané.
SL • Vsebine in slike v tem uporabniškem priročniku so izdelane za podjetje ST. SpA in so zaščitene z avtorskimi pravicami – vsakršno nepooblaščeno razmnoževanje ali spreminjanje dokumenta, v celoti ali delno, je prepovedano.
SR • Sadržaj i slike ovog priručnika za upotrebu su napravljeni u ime ST. SpA i zaštićeni su autorskim pravima – Zabranjena je svaka potpuna ili delimična reprodukcija ili izmena dokumenta bez odobrenja.
SV • Innehållet och bilderna i denna användarhandbok har framställts för ST. SpA och skyddas av upphovsrätt – all form av reproduktion eller ändring, även partiell, som inte auktoriserats är förbjuden.
TR • Bu Kullanıcı Kılavuzundaki içerik ve resimler açıkça ST. SpA için üretilmiştir ve telif hakkı ile korunmaktadır – dokümanın izinsiz olarak tamamen ya da kısmen herhangi bir şekilde çoğaltılması ya da değiştirilmesi yasaktır.

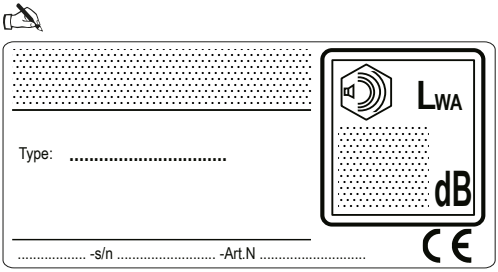

ST. SpA
Via del Lavoro, 6
31033 Castelfranco Veneto (TV) ITALY